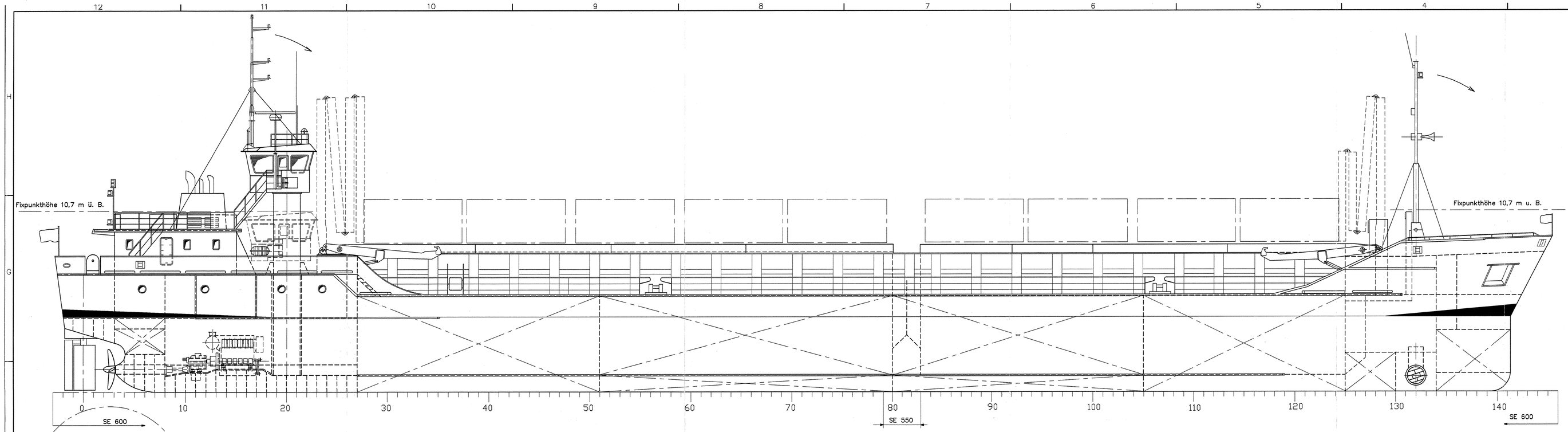

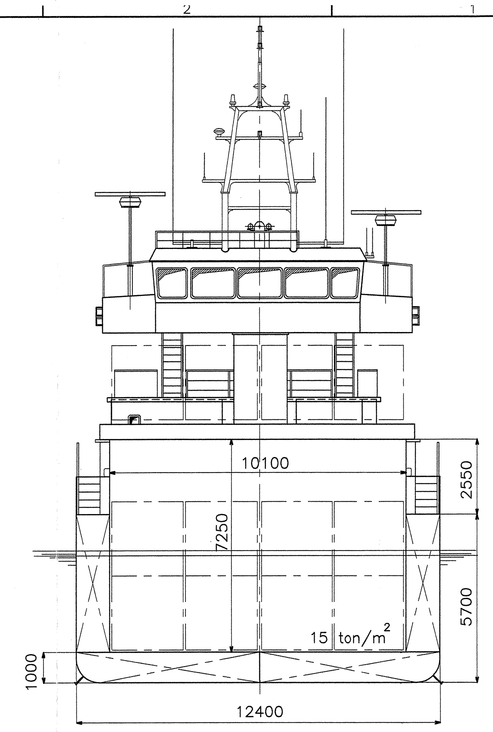

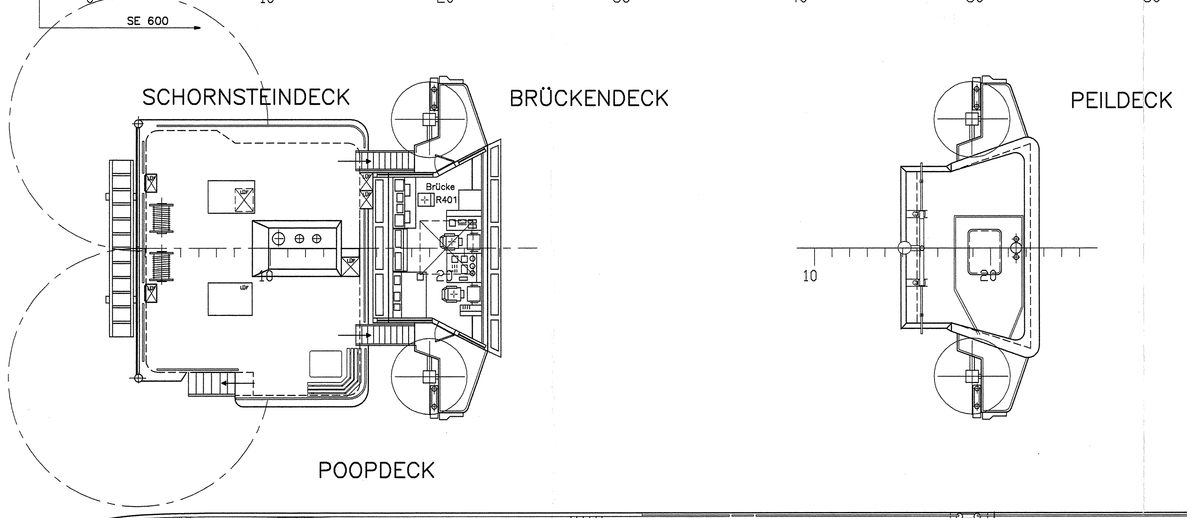

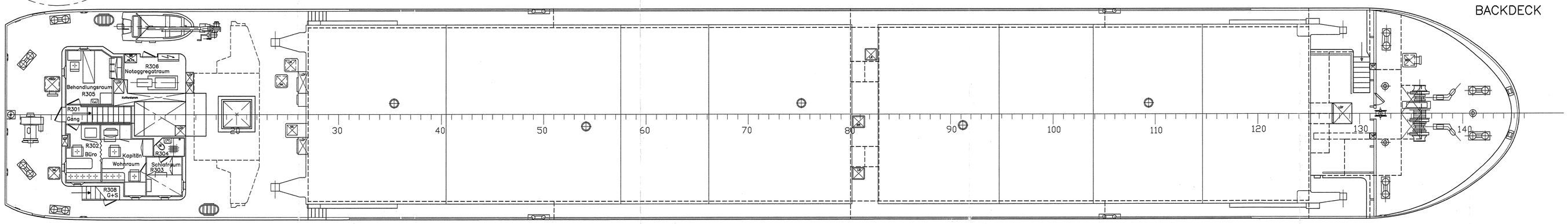

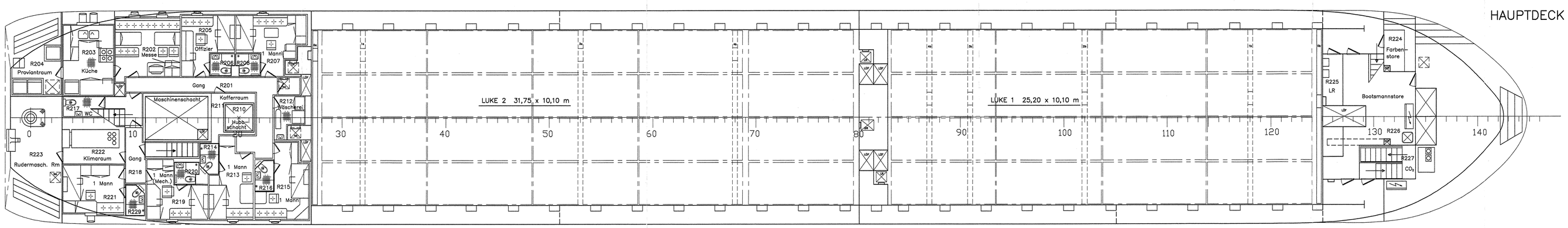

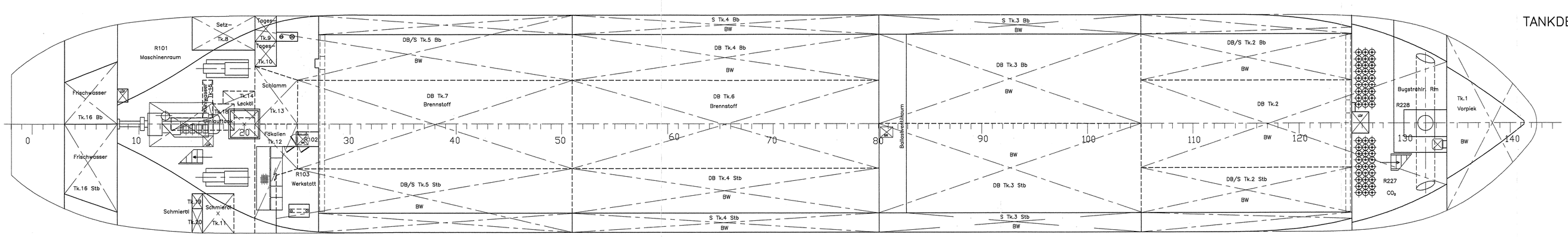

HAUPTABMESSUNGEN

Länge über alles.....88,60 m
Länge zwischen den Loten.....84,60 m
Breite auf Spanten.....12,40 m
Seitenhöhe.....5,70 m
Tiefgang max. in Seewasser.....4,35 m
Fixpunkt über Basis.....10,7 m
Motorleistung.....1125 kW
Geschwindigkeit auf T=4,35 m.....10,5 Kn
Tragfähigkeit auf T=4,35 m.....ca.2950 tdw

Laderauminhalt
Luke 1.....1845 m^3
Luke 2.....2325 m^3
gesamt.....4170 m^3
147260 cbft

Container im Laderaum.....72 TEU
Container auf den Lukendeckel.....36 TEU
Container gesamt.....108 TEU

Klasse:

GL ✠ 100 A5 "M" "E" "G" ✠ MC AUT "E"

Eigerichtet für Containertransport
SOLAS II-2, Reg.19 [1]

Kreslil: Gezeichnet: KMETO	Merkaz: Maßstab: 1:100	DIESE ZEICHNUNG IST EIGENTUM VON SLOVENSKÉ LOĆENIE a.s. KOMÁRNO, SLOVENSKÁ. JEDE VERVIELFÄLTIGUNG, VERWERTUNG ODER MITTEILUNG AN DRITTE PERSON OHNE GENEHMIGUNG VON SIGNIFIKIERT STRAFBAR UND WIRD GERICHTLICH VERFOLGT.	TENTO DOKUMENT JE DUŠEVNÝM MAJETKOM FIRMY SLOVENSKÉ LOĆENIE a.s. KOMÁRNO, POLIŠNÝ, UPRAVOVAŤ, ROZMNOŽOVAŤ ALEBO POSTUPOVAŤ NO TRETIEJ OSOBE, BEZ POVOLENIA MAJITEŽA JE ZAKAZANÉ A BUDE PODĽA ZÁKONA STRANNÉ.
Datum: Datum: 07.05.2003			
Stav k: Stand am: 01.10.2004	COMORRA SLKB	Názov: TITEL: GENERÁLNY PLÁN GENERALPLAN	Typ: Typ: MAIN
Stav.č.: Bau Nr.: 2103, 2104, 2105, 2106		Číslo: ZEICHN.Nr.: 92-12/374-002-001	
		Počet listov:	List č.: